OTTO FUCHS
Dülken GmbH & Co. KG

# WIR BRINGEN HOCHLEISTUNGSWERKSTOFFE IN FORM UND FUNKTION

## WERTSCHÖPFUNG VON ANFANG AN

WIR BRINGEN HOCHLEISTUNGSWERKSTOFFE IN FORM UND FUNKTION

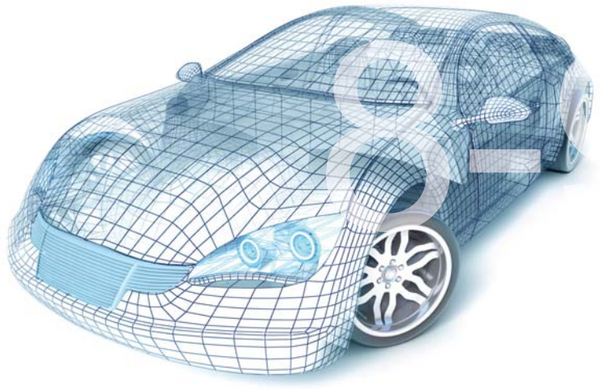

## DIE INNOVATIONEN

Wir ruhen uns nicht auf unseren Lorbeeren aus – sondern kombinieren traditionelle Verfahren und Materialien mit modernsten Produktionstechniken und entwickeln beides kontinuierlich weiter. Mit unserer umweltorientierten Unternehmensführung haben wir übrigens auch in der Ökologie die Nase vorn.

**Seite 8 - 9**

8-9

## DAS UNTERNEHMEN

OTTO FUCHS Dülken ist spezialisiert auf die innovative Verarbeitung von Buntmetallen. Wir fertigen mehr als nur Produkte – wir entwickeln ganzheitliche Problemlösungen für nationale und internationale Unternehmen.

Von Anfang bis zur Zufriedenheit.

**Seite 4 - 5**

4-5

## DIE WERKSTOFFE

Legierungen auf Kupferbasis sind unsere Welt, Kombinationsvielfalt unsere Spielwiese. Mit einer Werkstoffpalette von mehr als 60 Norm- und Sonderlegierungen ergeben sich immer wieder neue und verblüffende Möglichkeiten. Ohne dabei jemals die Effizienz aus den Augen zu verlieren.

**Seite 10 - 11**

10-11

## DIE GESCHÄFTSFELDER

Mit unseren Qualitätsprodukten beliefern wir zahlreiche Industriesegmente: Automobilindustrie, Maschinen- und Anlagenbau, Elektrotechnik bis hin zu Bau- und Sanitärindustrie.
Je nach Wunsch in kundenspezifischer Maßarbeit oder als Seriengeschäft.

**Seite 6 - 7**

6-7

## WEITERE HIGHLIGHTS


| | |
|---|---|
| Material- und Prozesstechnologie | **Seite 12 - 13** |
| Strangpressen | **Seite 14 - 15** |
| Präzisionsschmieden | **Seite 16 - 17** |
| Qualität und Zertifikate | **Seite 18 - 19** |


12-19

www.otto-fuchs-duelken.com

## FORTSCHRITT UND TRADITION

# WIR VEREINBAREN BEIDES

Ein Teil des Teams von insgesamt 500 Mitarbeitern der OTTO FUCHS Dülken.

OTTO FUCHS Dülken, der Spezialist für anspruchsvolle Strangpress- und Präzisionsschmiedeprodukte aus Kupferlegierungen, ist Teil der weltweit agierenden OTTO FUCHS Gruppe.
In unserem Familienunternehmen mit über 100-jähriger Geschichte kombinieren wir gekonnt Tradition und Fortschritt. Nachhaltiges Wirtschaften und innovative Lösungen werden bei uns genauso groß geschrieben wie die Wahrung traditioneller Werte. Das Know-how der größtenteils langjährigen Mitarbeiter, die aus Überzeugung und mit Leidenschaft bei uns arbeiten, führt in gemeinsamer Arbeit mit unseren Kunden zu Produkten und Verfahren, die Standards setzen.
Kurze Entscheidungswege begünstigen die Umsetzung kreativer Potentiale in Lösungen für die verschiedensten Branchen und Anwendungen.
Das Ergebnis: zufriedene Kunden und langfristige Kundenbindungen.

Der Standort Dülken mit einer Werksfläche von 106.000 m²

## OTTO FUCHS - TRADITION UND MODERNE

# STATIONEN EINER ERFOLGSGESCHICHTE

1941: Hans Joachim Fuchs erwirbt von der Stadt Dülken das Betriebsgelände der ehemaligen Niederrheinschen Eisenhütten- und Maschinenfabrik und gründet das Zweigwerk OTTO FUCHS Dülken, in dem bereits rund 6 Monate später die Produktion von Messingprodukten aufgenommen wird.

Die 50er: Die Produktion von Profilen, Stangen und Rohren nimmt einen steilen Aufschwung.

Die 60er: Richtungsweisende Investitionen werden getätigt, wie zum Beispiel die Investition in eine neue 710-t-Vertikal-Strangpresse und den Bau einer Halle für die Kleinpresserei.

1970: Durch die Erweiterung der Gießerei und der Zieherei sowie der Vergrößerung der Hallen der Strangpresserei werden weitere wichtige Schritte für eine erfolgreiche Zukunft unternommen.

Ende 1976: Mit der Installation der ersten indirekten Messing-Rohrpresse betritt man technisches Neuland. Das schon länger bekannte Indirekte Strangpressverfahren wird auf das Rohrpressen übertragen.

Die 80er: Die Konsolidierung des Werkes sowie Maßnahmen für die Rationalisierung und den Umweltschutz, wie zum Beispiel der Ausbau der Gießerei, der Abwasserbehandlung und des Lärmschutzes sind unter anderem die Maximen dieser Zeit.

1994 und 1995: Durch die Inbetriebnahme von zwei horizontalen Stranggießanlagen, erweitert das Werk Dülken seine Produktkapazitäten.

2000: Am 28.09.2000 wird das angrenzende Werksgelände der ehemaligen Gallus Schuhfabrik gekauft. Dieser Kauf schafft die Voraussetzung dafür, die Konzentration der Messingaktivitäten durch die Verlagerung der gesamten mechanischen Endbearbeitung von Synchronringen aus Meinerzhagen zum Abschluss zu bringen.

2009: Übertragung des Geschäftsbetriebes auf die OTTO FUCHS Dülken GmbH & Co. KG. Durch die Gründung dieser hundertprozentigen Tochtergesellschaft wird die Eigenständigkeit des Standortes Dülken im Verbund der OTTO FUCHS-Gruppe unterstrichen.

2010: OTTO FUCHS Dülken erhält einen Renault Qualitätspreis der höchsten Kategorie.

2011: Deutliche Erweiterung der Kapazität für Synchronringe und Gleitlager.

www.otto-fuchs-duelken.com

Wir sind durch messbare Qualität und Wirtschaftlichkeit, Umweltverhalten und Arbeitssicherheit Spitzenreiter mit unseren Leistungen und begeistern damit sowohl unsere Mitarbeiter als auch unsere Kunden. Unser Anspruch: die gesteckten Ziele über die geforderten Werte hinaus erfüllen. Unser Leitmotiv: heute und in Zukunft ein starker und zuverlässiger Partner für unsere Kunden und ein motivierender Arbeitgeber für unsere Mitarbeiter sein. Unser Motto: High-Tech mit Herz und Verstand.

# UNSERE GESCHÄFTSFELDER

## AUTOMOBIL

Kaum ein Automobil in Europa, das ohne Bauteile von uns auskommt. Als Spezialist für höchste Ansprüche und Qualität sind wir optimal gerüstet für diesen Sektor, der sich durch engste Toleranzen und hohe Anforderungen definiert. Mit Synchronringen für Schalt-, automatisierte Getriebe und Doppelkupplungssysteme, bis hin zu Lagerbuchsen für PKWs und Nutzfahrzeuge setzen wir immer wieder wegweisende Maßstäbe.

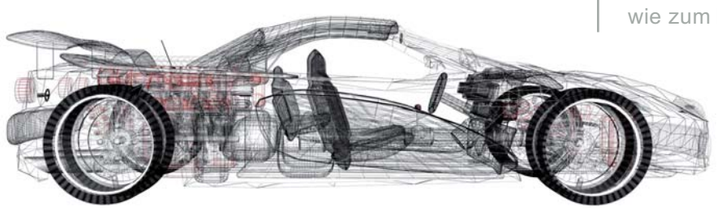



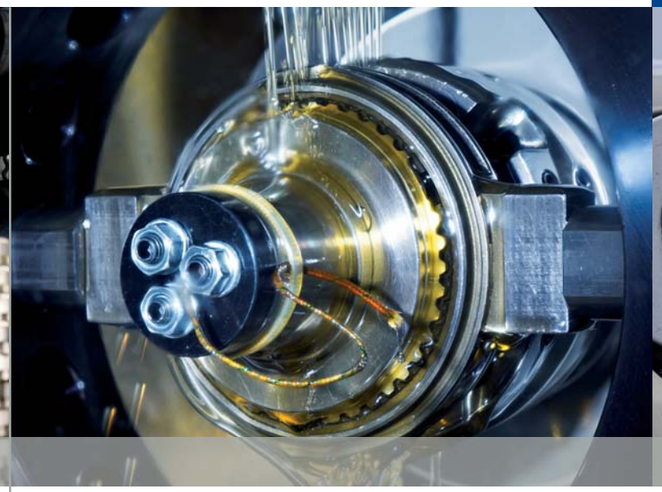

## MASCHINEN UND ANLAGEN

Die technischen und wirtschaftlichen Vorteile unserer Fertigungstechnologien bilden eine solide Grundlage für zukunftstorientierte Konstruktionen. Dank ihrer hervorragenden Kombination aus dynamischer Festigkeit, guten Gleit- und Reibeigenschaften, Korrosionsbeständigkeit und hoher Verschleißfestigkeit sind unsere Werkstoffe die erste Wahl für einen Einsatz im Maschinen- und Anlagenbau. Besonders für Anwendungen in Hydraulikaggregaten und für Maschinenteile im Hochleistungsbereich wie zum Beispiel Druck- und Verpackungsmaschinen.

## ELEKTROTECHNIK

Auch in diesem Bereich geht unseren Kunden immer wieder ein Licht auf, wenn wir unsere Lösungen präsentieren. Denn auch hier findet unsere Individualität und Präzision zahlreiche Anwendungsgebiete in der Sparte der Anschlusstechnik für gute Leitfähigkeit und verschiedenste Formgebungen. Von Halbzeugen über Fertigprodukte bis hin zu einbaufähigen komplettierten Komponenten sind wir nie um eine zündende Idee verlegen.

## SANITÄRINDUSTRIE

Traditionelle und moderne Werkstoffe für Anwendungen im Trinkwasserbereich tragen zur effizienten Ressourcenschonung und zu modernem Verbraucherschutz bei. Die Güte unseres Trinkwassers wird durch unsere bleifreien Werkstoffe, wie zum Beispiel der Legierung Cuphin, geschützt. Cuphin erfüllt die immer strengeren Auflagen für Materialien, die mit Trinkwasser in Kontakt kommen, optimal. Damit leisten Produkte, die aus Halbzeug dieser Legierung gefertigt sind, einen wichtigen Beitrag zur Qualitätssicherung unseres wichtigsten Lebensmittels.

## SPECIALS

Sie haben Wünsche, wir haben Ideen! Je nach Kundenwunsch suchen, entwickeln und fertigen wir deshalb auch ganz individuelle Komponenten und Werkstoffe. Ob Profile für Seilbahnen, Rohre für die Bestuhlung von Kirchen, Teile eines Konzertflügels, bronzefarbenes Chorgestühl, Vormaterial für Kunstobjekte und und und:
unsere Möglichkeiten sind so vielfältig wie die Anwendungsgebiete. Fragen Sie einfach - wir lieben Herausforderungen.

## SYNCHRONRINGE

Fertig geschmiedete Synchronringe zur Einsparung von Zerspanung. Eine kostengünstige Lösung ist eine eigenentwickelte Karbonbeschichtung mit hervorragenden Reib- und Verschleißeigenschaften.

## GLEITLAGERBUCHSEN

Fertig bearbeitete Gleitlagerbuchsen mit höchsten Toleranzanforderungen aus Hochleistungswerkstoffen.

## GLEITSTEINE

Ersatz von Schmiedeteilen durch stranggepresstes Vormaterial erspart Fertigungsschritte.

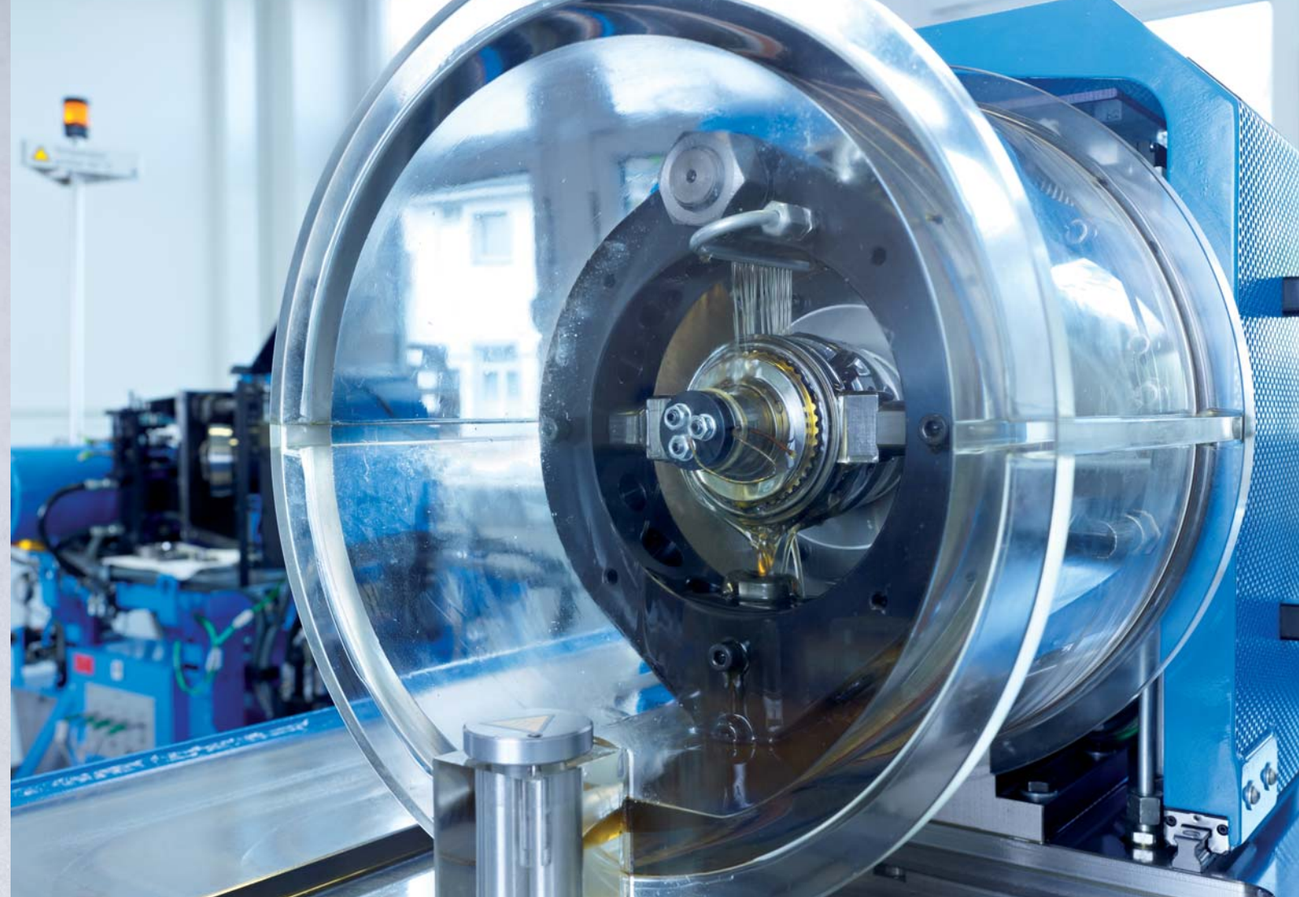

Durch die Kombination von neuen Werkstoffen und Verfahren können Arbeitsschritte eingespart werden. Für die Weiterentwicklung der Werkstoffe und Verfahren benutzen wir eigene Maschinenkonzepte. Doch unser größtes Kapital sind und bleiben unsere Mitarbeiter, deren Wissen und praktische Erfahrungen wir immer wieder nutzen. Wie zum Beispiel für eine unserer Neuheiten: Gewalzte Ringe aus Kupferwerkstoffen.

Heiße Arbeit: Einschmelzen der verschiedenen Legierungsbestandteile unter Kontrolle aller Fertigungsparameter, um die im Endprodukt geforderten Eigenschaften schon im ersten Fertigungsschritt garantieren zu können.

www.otto-fuchs-duelken.com

## MIT FEUER UND FLAMME BEI DER SACHE

# WERKSTOFFHERSTELLUNG

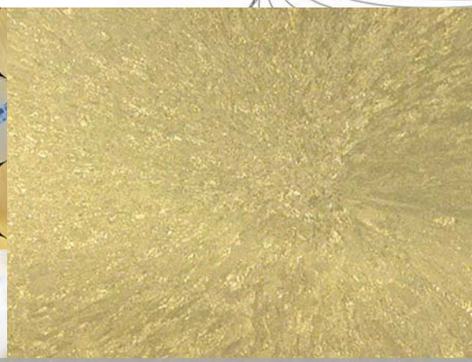

Basis unseres Erfolgs und Geheimnis unserer Qualität ist die eigene Werkstoffherstellung. Die verschiedenen Legierungselemente werden im eigenen Haus zulegiert, die gezielte Beeinflussung der Werkstoffeigenschaften ist auf die weiteren Verfahrensschritte abgestimmt. Um alle Mengenanforderungen optimal zu erfüllen setzen wir auf horizontalen und vertikalen Guss in kleinen bis mittleren Anlagen. Eigene Experten, aber auch Hochschulen und Institute, beurteilen die Gefüge und entwickeln Legierungen weiter oder neu. Als verantwortungsvolles Unternehmen legen wir auch großen Wert auf Nachhaltigkeit und recyceln unsere produktionsbedingten Abfälle zu 100 %. Auch unseren Kunden helfen wir bei Fragen rund ums Recycling gerne weiter.

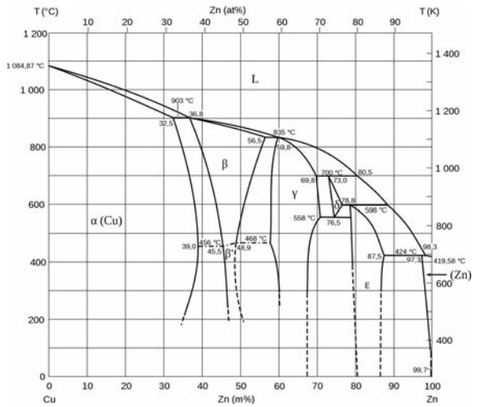

Bei unserer Werkzeugherstellung in house bearbeiten wir die Werkzeugstähle mit verschiedenen Verfahren wie Senkerodieren, Drahterodieren, Fräsen... In allen Fragen, wo Know-how ein Thema ist, haben wir die qualifizierten Mitarbeiter, die nötige Erfahrung und die optimale Technik. Und stets dieselbe Antwort:
Es geht eben nichts über das Selbermachen!

www.otto-fuchs-duelken.com

## MODERNE WERKZEUGMASCHINEN FÜR MODERNE WERKZEUGE

## INNOVATION IN MATERIAL- UND PROZESSTECHNOLOGIE

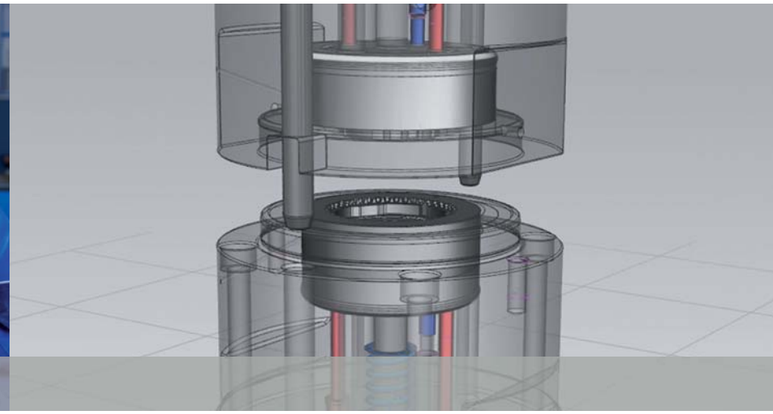

Anspruchsvolle Formgebungen erfordern anspruchsvolle Formen. Die im eigenen Haus entwickelten Strangpress- und Schmiedewerkzeuge werden hier auch hergestellt. Innovative Prozesstechniken wie Senk- und Drahterodierung und manuelle Feinbearbeitung sind unsere Stärken.
Um über viele tausend Stück immer wieder gleiche Toleranzen am Endprodukt zu erreichen bauen wir komplexe mehrteilige Werkzeuge aus Werkzeugstählen mit hoher Standfestigkeit. Volumenänderungen der heiß bearbeiteten Kupferwerkstoffe sind in den Werkzeugmaßen bereits beinhaltet. Simulationsverfahren tragen dazu bei, Werkzeuge richtig auszulegen.

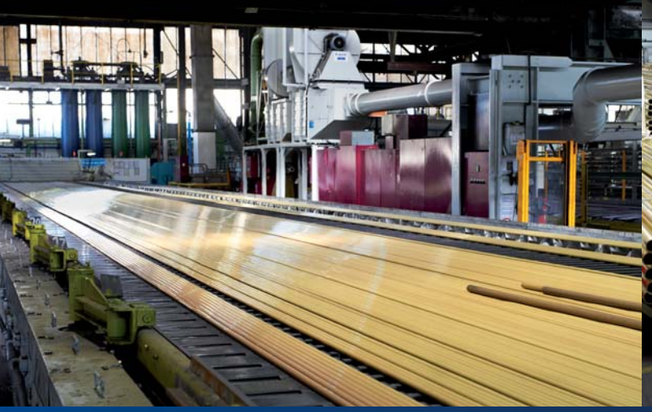

Strangpressprodukte wie Stangen und Rohre in Längen bis zu 45 m werden auf hydraulischen Pressen im direkten oder im indirekten Verfahren hergestellt. Ein breites Spektrum an Presskräften ermöglicht die Produktion einer großen Vielfalt an Abmessungen.

www.otto-fuchs-duelken.com

## STRANGPRESSEN

# VON LEICHT BIS SCHWER, VON KLEIN BIS GROSS

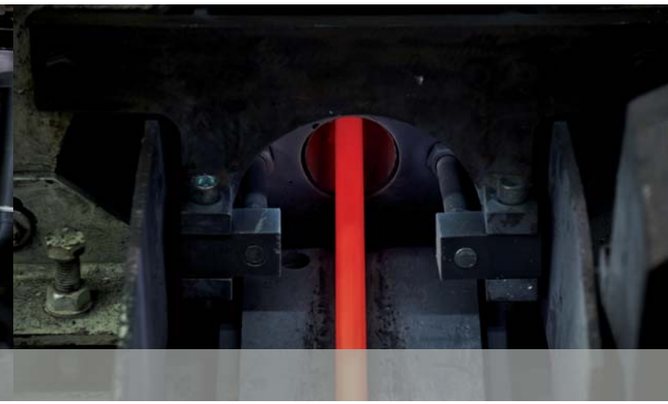

Wir fertigen runde oder profilierte Stangen und Rohre aus anspruchsvollen Werkstoffen für die verschiedensten Anwendungen. Gepresst werden unsere Rohre nahtlos oder über Brückenwerkzeuge. Die Profile entstehen auftragsbezogen nach Kundenzeichnung, gerne mit Unterstützung bereits im Projektstadium durch technische Beratungs- und Entwicklungsleistungen. Kein Wunder und noch weniger Zufall, dass die Anwendungen unserer Produkte und unseres Know-hows so vielfältig sind wie die möglichen Abmessungen und Legierungen. Kleine Mengen für Nischenanwendungen sind für uns genauso selbstverständlich wie große Mengen für das Seriengeschäft. Eine unserer besonderen Stärken: unbearbeitete oder zu Gleitlagern weiterveredelte nahtlose Rohre.

## EVOLUTION UND REVOLUTION -

## HÖCHSTEN ANSPRÜCHEN GERECHT WERDEN

Die Großserienproduktion von Synchronringen auf verschiedenen Pressenkonzepten sind unsere Domäne. Komplexe Gleitlager, hoch beanspruchte Gleitschuhe und weitere Schmiedeteile in Klein- und mittelgroßen Serien runden unser Portfolio ab.

Fertig bearbeitete, nur geschmiedete und beschichtete Synchronringe sind unsere besondere Stärke. Verkettete Prozesse, höchste Qualität und Weiterentwicklungen für unsere Kunden festigen unsere Position in Europa und im Weltmarkt. Anwendung finden die Synchronringe in Schaltgetrieben, automatisierten Getrieben und den neuen, sehr erfolgreichen Doppelkupplungsgetrieben. In Sachen Qualität sind wir besonders hart: Eigene Prüfstände, Entwicklungsarbeit, zahlreiche ISO-Zertifikate, spezielle kundenspezifische Prüfungen ist die Summe vieler Gründe, warum wir einer der führenden Synchronringe-Hersteller und langjähriger Entwicklungs- und Systempartner fast aller namhaften Automobil- und Getriebehersteller sind.
Und das seit über 50 Jahren.

Alle hier aufgeführten Zertifikate stehen Ihnen auch als Download-Datei im Internet zur Verfügung.

In unserem eigenen Labor stehen uns alle Prüfungsmöglichkeiten zur Verfügung:
chemische, mechanische und Gefügeprüfungen, Prüfungen von Ölverträglichkeiten...
Stabile Prozesse, permanente Stichproben und prozessintegrierte Kontrollen tun ihr Übriges und machen jede Erklärung überflüssig, warum wir unsere zahlreichen Zertifikate alle auf Anhieb bestanden haben.

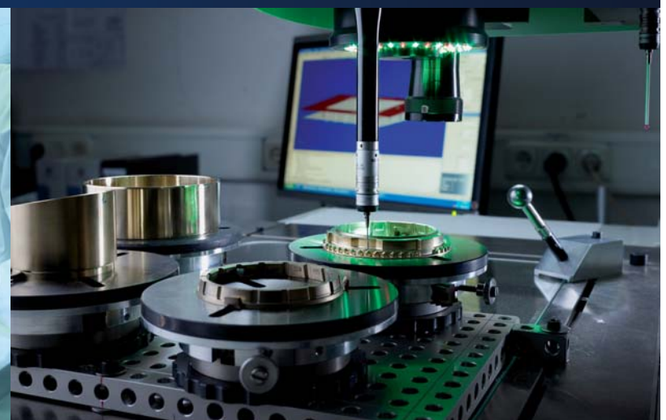



www.otto-fuchs-duelken.com

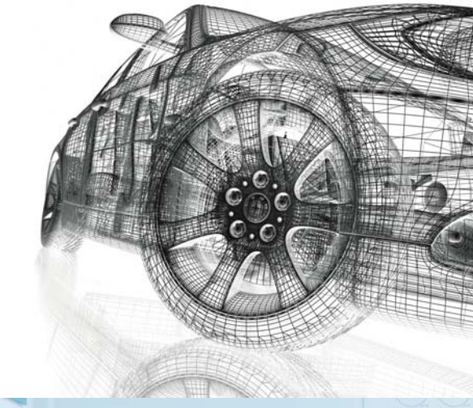

## QUALITÄT

## FÜR IHREN ERFOLG

Die Qualität von OTTO FUCHS ist geradezu sprichwörtlich und seit vielen Jahren längst ein Vorreiter in der Branche.
Qualitätspreise und die Zufriedenheit unserer Kunden spornen unsere Mitarbeiter zu immer neuen Ideen und Höchstleistungen an – was Ihnen unsere Prüfungszeugnisse nach DIN ISO bei Bedarf jederzeit gerne schwarz auf weiß beweisen.

Grafik/Design/Konzept: www.werbstatt.info

OTTO FUCHS KG
Derschlager Straße 26
D-58540 Meinerzhagen

Telefon +49 2354 73-0
Telefax +49 2354 73 - 201

info@otto-fuchs.com
www.otto-fuchs.com

OTTO FUCHS Oberflächentechnik GmbH
Poststrasse 57-59
D-71229 Leonberg

Telefon +49 7152 94 02 - 0
Telefax +49 7152 94 02 - 88

info@otto-fuchs-oberflaechentechnik.com
www.otto-fuchs-oberflaechentechnik.com

OTTO FUCHS Hungary Sales department
c/o OTTO FUCHS KG

Derschlager Straße 26
D-58540 Meinerzhagen
Germany

Telefon +49 2354 73 316
Telefax +49 2354 73 241

info@otto-fuchs.com
www.otto-fuchs.com

OTTO FUCHS Technology (Shenyang) Co., Ltd.
No. 26 Purong Road
Shenbei New District
Shenyang, P. R. China, 110164

info@otto-fuchs.cn
www.otto-fuchs.cn

Schüco International KG
Karolinenstraße 1-15
D-33609 Bielefeld

Telefon +49 521 783 - 0
Telefax +49 521 783- 451

info@schueco.de
www.schueco.de

Weber Metals Inc.
16706 Garfield Avenue
Paramount CA 90723/USA

Telefon +1-562 602-0260
Telefax +1-562 602-0468

wmi@webermetals.com
www.webermetals.com

Foxtec-Ikhwezi (Pty) Ltd.
1 De Wet Road, West Bank
East London, 5218 East London, Südafrika

Telefon +27 (043) 7033500
Telefax +27 (043) 7033515

info@foxtec.org
www.foxtecikhwezi.co.za

OTTO FUCHS
Dülken GmbH & Co. KG

Heiligenstraße 70
41751 Viersen

Telefon +49 2162 956-6
Telefax +49 2162 956-762

duelken@otto-fuchs.com
www.otto-fuchs-duelken.com